A GRAY

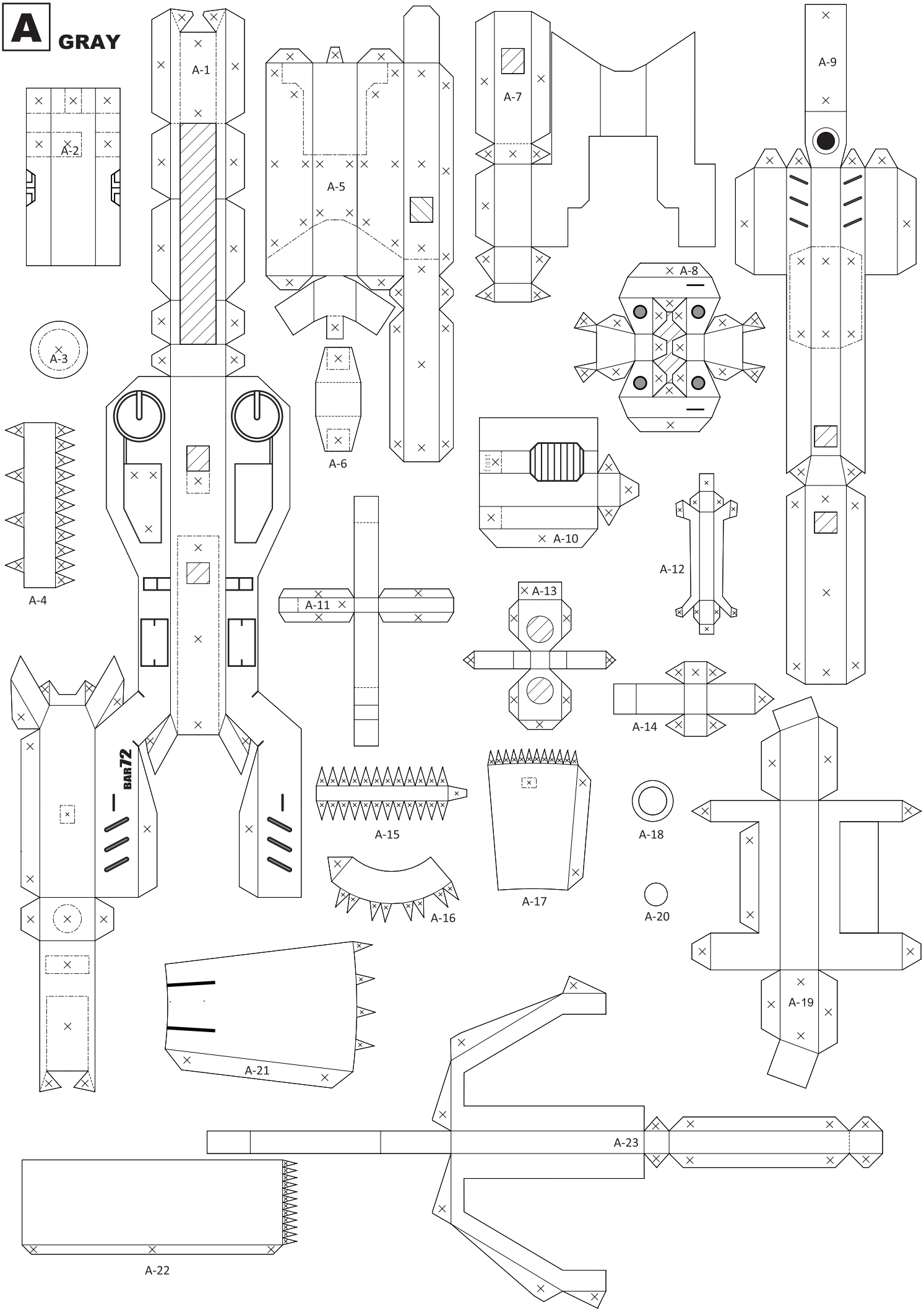
A-1
A-2
A-3
A-4
A-5
A-6
A-7
A-8
A-9
front
A-10
A-11
A-12
A-13
A-14
BAR72
A-15
A-16
A-17
A-18
A-19
A-20
A-21
A-22
A-23

B **WHITE**

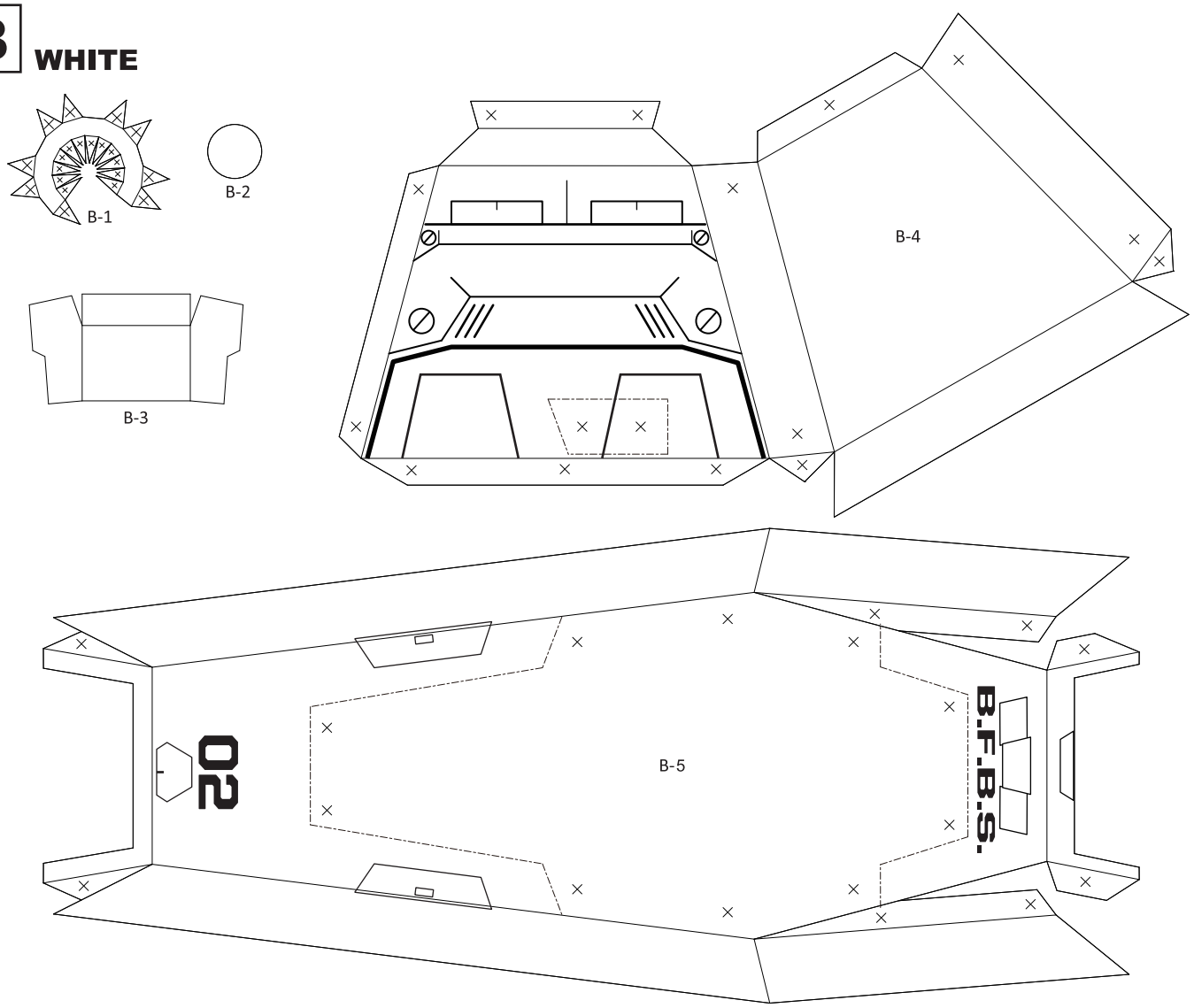
B-1
B-2
B-3
B-4
B-5
02
B.F.B.S.

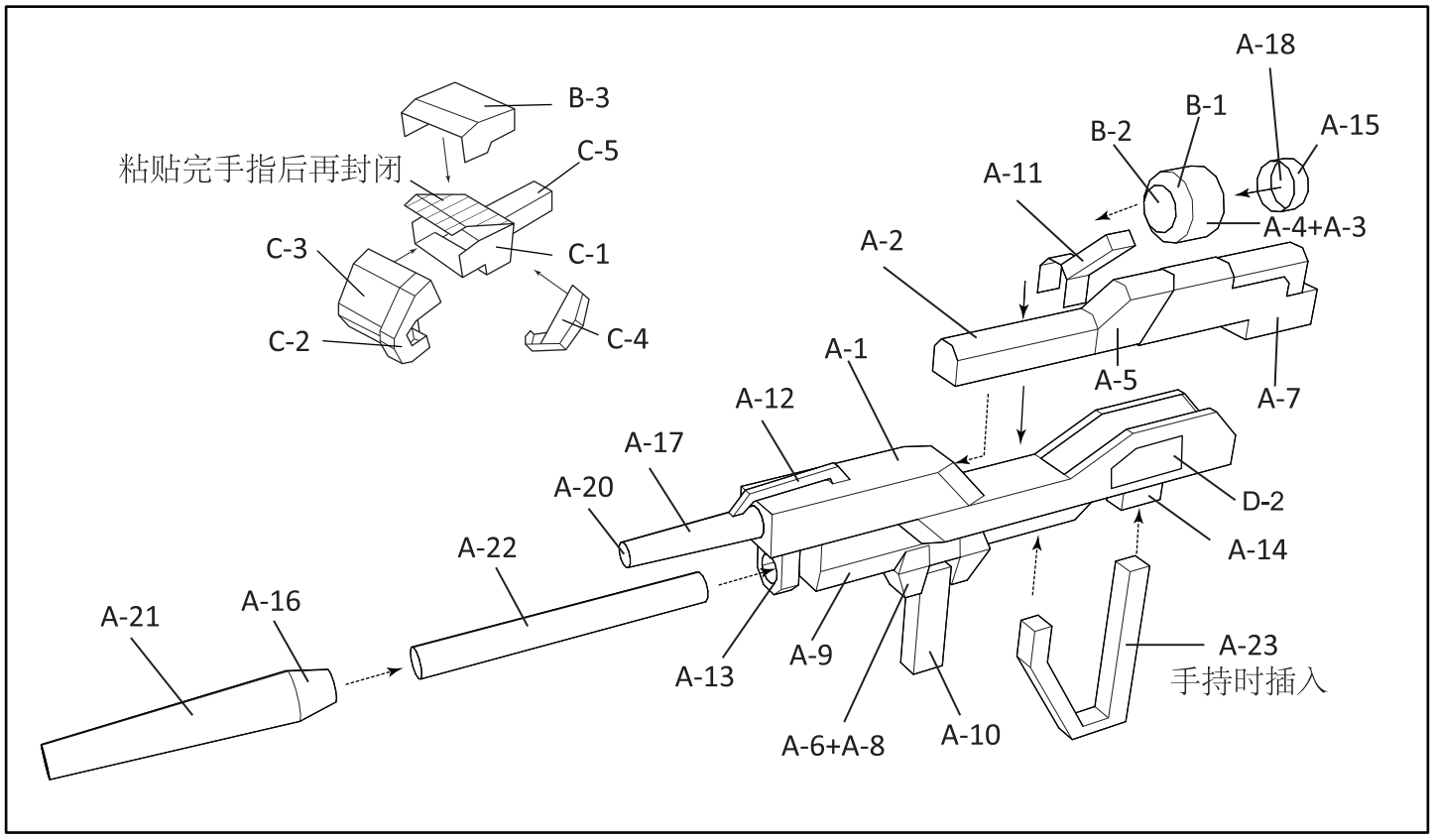
B-3
粘贴完手指后再封闭
C-5
C-3
C-1
C-2
C-4
A-18
B-1
B-2
A-15
A-11
A-4+A-3
A-2
A-5
A-7
A-1
A-12
A-17
A-20
D-2
A-14
A-22
A-21
A-16
A-13
A-9
A-23
手持时插入
A-6+A-8
A-10

C **GOLD**

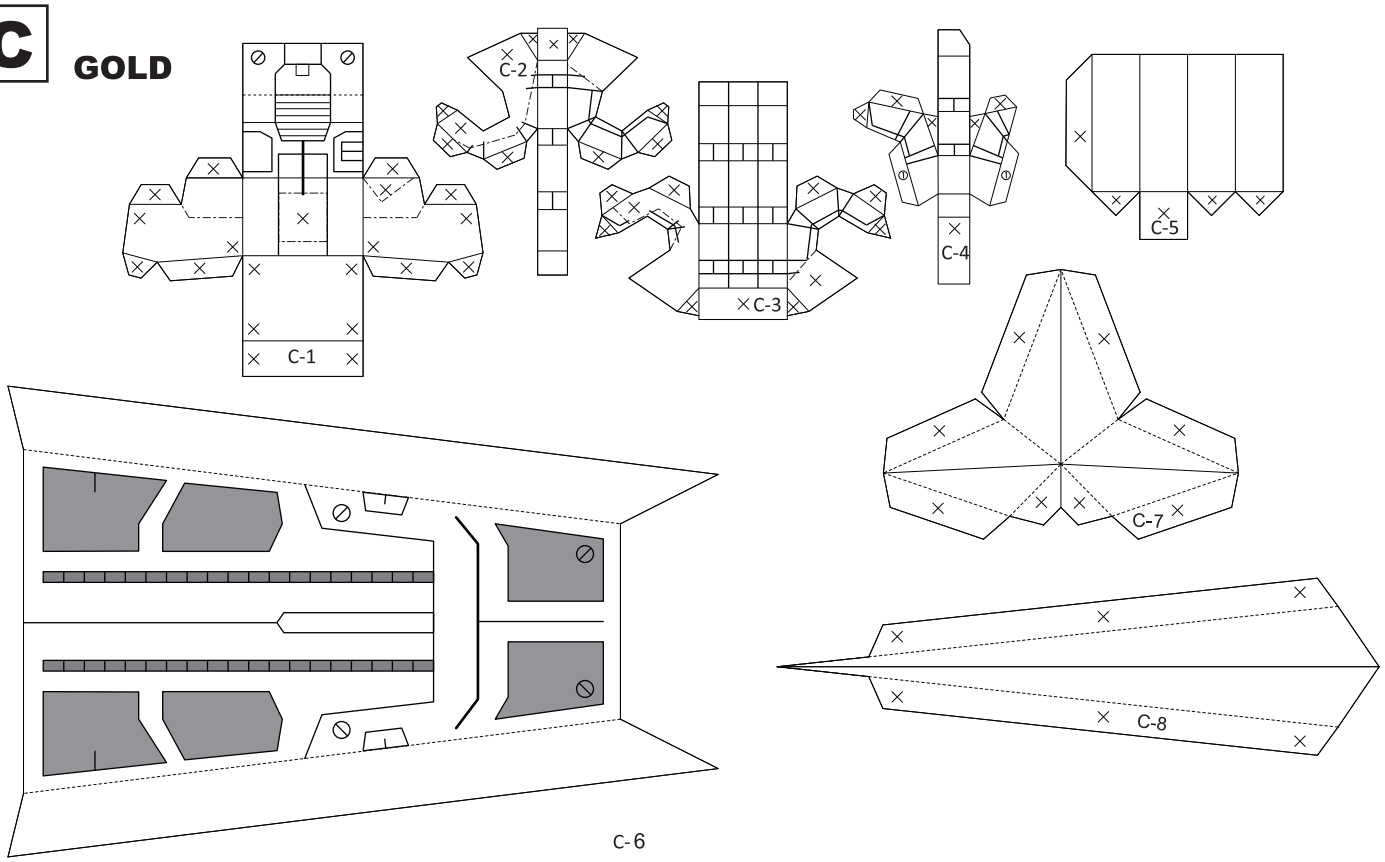

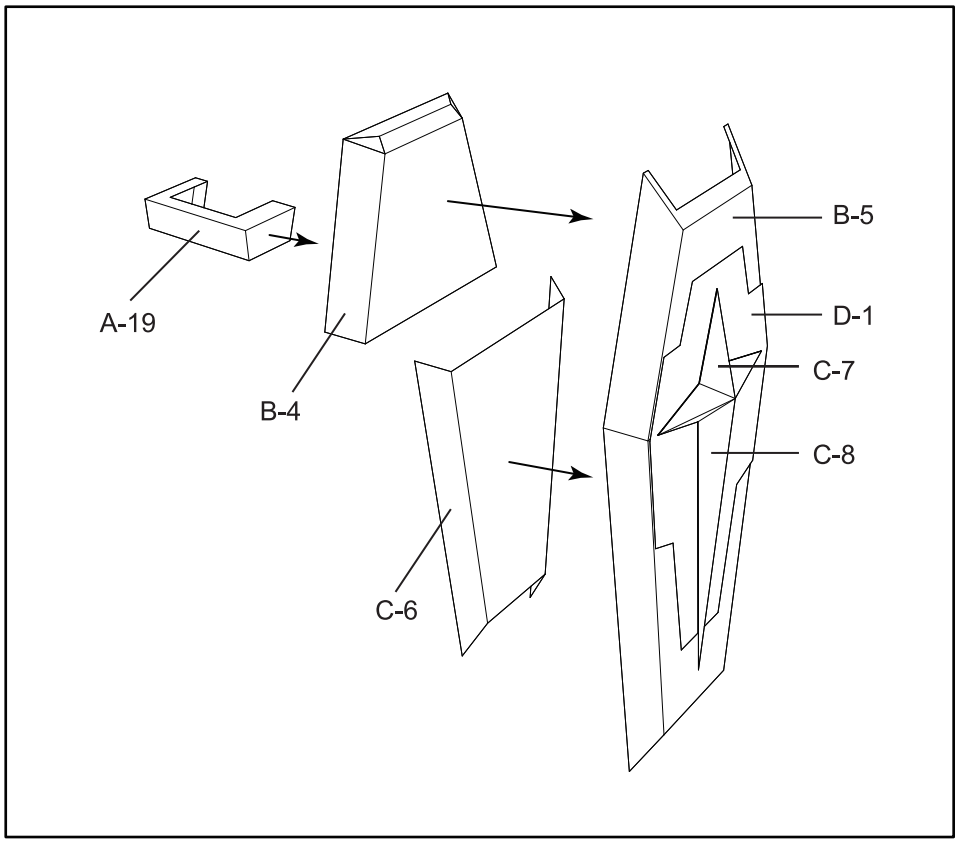

D **RED**

